2009年3月25日

取締役・監査役・執行役員・部長級以上の人事異動
および組織変更について

ブラザー工業株式会社（社長：小池利和）は、下記の通り取締役・監査役・執行役員・部長級以上の人事異動および組織変更を行いますのでお知らせします。

1. 組織変更について（4 月 1 日付）

（1）事業革新部の新設

これまで経営企画部内に所属していた M&A 担当のグループを新たに独立部門とし、「事業革新部」を設立します。これにより、事業拡大のための M&A・アライアンスを推進していきます。

（2）CSR 推進部の再編

CSR 推進部にブランド戦略業務および環境コミュニケーション業務を集約させ、「CSR･ブランド戦略推進部」として再編し、コーポレートブランドイメージの向上とグローバルに統一感をもった CSR 経営の展開のための戦略を策定し、実践することを目指します。

（3）100 周年事業推進部の廃止

100 周年事業推進部は、2008 年度にて任務が完了したため、廃止となります。

（4）部品技術部の新設

部品技術に関わる機能を集約して「部品技術部」を新設します。

（5）開発系部門の再編

プリンティング事業において、開発業務の効率化を目指して開発部門を再編します。
開発戦略の立案・推進とプロジェクト管理、QCD（Quality, Cost, Delivery＝品質、価格、納期）管理機能等を強化するため「開発企画部」を新設します。
また、プリンティング関連の開発部門をソフト、ハード、メカと機能ごとの組織に再編し、新たに「ソフトウェア第１開発部」「ソフトウェア第２開発部」「電子システム開発部」「メカシステム開発部」「IE 開発部」を設立します。

（6）ネットワーク系開発部門の再編

カラオケ系の開発とネットワーク＆コンテンツ事業のシナジーを高めるため、カラオケ開発機能を独立させ、「ネットワークシステム開発部」として再編します。

（7）新事業企画推進部の新設

新事業分野において、効率向上とスピードアップを目指し、事業探索・企画推進・マーケティング機能を独立させた「新事業企画推進部」を新設します。

（8）マシナリー･アンド･ソリューション カンパニー内の部門再編

これまでブラザー販売を通じて行っていた営業・サービス活動を同カンパニーに移管し、「工業ミシン営業部」と「産業機器営業部」を設立することにより、開発・製造と販売・サービスが一体となった事業一貫経営を推進します。

2. 執行役員の異動について（4 月 1 日付）

【 新　　職 】	【 旧　　職 】	【 氏　　名 】
代表取締役　専務執行役員 ｿﾌﾄｳｪｱ第 1 開発部、ｿﾌﾄｳｪｱ第 2 開発部、 電子ｼｽﾃﾑ開発部、ﾒｶｼｽﾃﾑ開発部、 LE 開発部、IE 開発部、ES 開発部、 開発企画部、総合ﾃﾞｻﾞｲﾝ部、開発管理部、 知的財産部、NID 開発部、技術開発部、 N&C 事業推進部、ﾈｯﾄﾜｰｸｿﾘｭｰｼｮﾝｽﾞ SBU、 ﾈｯﾄﾜｰｸｼｽﾃﾑ開発部、新事業企画推進部 管掌	代表取締役　専務執行役員 第 1 開発部、LE 開発部、第 2 開発部、 BH 開発部、第 3 開発部、ES 開発部、 ﾌﾟﾘﾝﾃｨﾝｸﾞ研究部、総合ﾃﾞｻﾞｲﾝ部、 開発管理部、知的財産部、 技術開発部、NID 開発部、 N&C 事業推進部、 ﾈｯﾄﾜｰｸｿﾘｭｰｼｮﾝｽﾞ SBU　管掌	石川　茂樹 （いしかわ　しげき）
代表取締役　専務執行役員 営業企画部、商品企画部、製造企画部、 製造部、生産技術部、購買部、部材保証部、 部品技術部、QM 推進部、CS 推進部、 環境推進部　管掌	代表取締役　専務執行役員 営業企画部、商品企画部、 製造企画部、製造部、生産技術部、 購買部、部材保証部、QM 推進部、 CS 推進部、環境推進部　管掌	古河　勇治 （ふるかわ　ゆうじ）
取締役　常務執行役員 CSR･ﾌﾞﾗﾝﾄﾞ戦略推進部、人事部、 広報･総務部、財務部、IT 戦略推進部 管掌	取締役　常務執行役員 CSR 推進部、人事部、広報･総務部、 財務部、IT 戦略推進部　管掌	小池　幸文 （こいけ　こうぶん）
常務執行役員 広報・総務部　担当　兼 広報・総務部長	執行役員 広報・総務部　担当　兼 広報・総務部長	長谷川　友之 （はせがわ　ともゆき）
常務執行役員 総合ﾃﾞｻﾞｲﾝ部、開発管理部、 知的財産部　担当	執行役員 総合ﾃﾞｻﾞｲﾝ部、開発管理部、 知的財産部　担当　兼 知的財産部長	大島　伸康 （おおしま　のぶやす）
執行役員 CSR･ﾌﾞﾗﾝﾄﾞ戦略推進部、 人事部　担当　兼　人事部長	執行役員 CSR 推進部、人事部　担当　兼 人事部長	浅井　侯序 （あさい　よしつぐ）
執行役員 製造部、生産技術部、購買部、部材保証部、 部品技術部　担当	執行役員 製造部、生産技術部、購買部、 部材保証部　担当	石川　博 （いしかわ　ひろし）
執行役員 経営企画部、事業革新部　担当　兼 事業革新部長	執行役員 経営企画部　担当　兼 経営企画部長	亀之内　孝文 （かめのうち　たかふみ）

執行役員 ｿﾌﾄｳｪｱ第１開発部、ｿﾌﾄｳｪｱ第２開発部、 電子ｼｽﾃﾑ開発部、ﾒｶｼｽﾃﾑ開発部、 LE 開発部、ES 開発部、開発企画部、 担当　兼　LE 開発部長	執行役員 第１開発部、LE 開発部、第２開発部、 BH 開発部、第３開発部、ES 開発部、 ﾌﾟﾘﾝﾃｨﾝｸﾞ研究部　担当	松本　勇美夫 （まつもと　ゆみお）
執行役員 N&C 事業推進部、ﾈｯﾄﾜｰｸｿﾘｭｰｼｮﾝｽﾞ SBU、 ﾈｯﾄﾜｰｸｼｽﾃﾑ開発部、新事業企画推進部 担当　兼　新事業企画推進部長	執行役員 技術開発部、NID 開発部、 N&C 事業推進部、 ﾈｯﾄﾜｰｸｿﾘｭｰｼｮﾝｽﾞ SBU　担当	神谷　純 （かみや　じゅん）
執行役員 IE 開発部　担当　兼　IE 開発部長	BH 開発部長	鈴木　雅彦 （すずき　まさひこ）
執行役員 NID 開発部、技術開発部　担当　兼 NID 開発部長　兼　技術開発部長	NID 開発部長	佐々木　一郎 （ささき　いちろう）

3. 部長級の人事異動について（4 月 1 日付）

監査役室長	兄弟（中国）商業有限公司 董事長（総経理）	成田　正人 （なりた　まさと）
経営企画部長	経営企画部　ｸﾞﾙｰﾌﾟ・ﾏﾈｼﾞｬｰ	池田　和史 （いけだ　かずふみ）
CSR･ﾌﾞﾗﾝﾄﾞ戦略推進部長	CSR 推進部長	若原　宏之 （わかはら　ひろゆき）
生産技術部長	技術開発部長	服部　親将 （はっとり　ちかまさ）
部品技術部長	生産技術部長	村上　泰三 （むらかみ　たいぞう）
ｿﾌﾄｳｪｱ第１開発部長	ﾌﾟﾘﾝﾃｨﾝｸﾞ研究部長	小早川　浩二 （こばやかわ　こうじ）
ｿﾌﾄｳｪｱ第２開発部長	第２開発部　ｸﾞﾙｰﾌﾟ・ﾏﾈｼﾞｬｰ	南沢　文宏 （みなみざわ　ふみひろ）
電子ｼｽﾃﾑ開発部長	第１開発部　ｸﾞﾙｰﾌﾟ・ﾏﾈｼﾞｬｰ	鈴木　祥五 （すずき　しょうご）

ﾒｶｼｽﾃﾑ開発部長	LE 開発部長	土井　吉光 （どい　よしみつ）
開発企画部長	第１開発部長	桑原　悟 （くわばら　さとる）
知的財産部長	第２開発部長	鈴木　剛 （すずき　つよし）
ﾈｯﾄﾜｰｸｼｽﾃﾑ開発部長	第３開発部長	小林　政生 （こばやし　まさなり）
ﾊﾟｰｿﾅﾙ･ｱﾝﾄﾞ･ﾎｰﾑ ｶﾝﾊﾟﾆｰ ｴｸﾞｾﾞｸﾃｨﾌﾞ ﾊﾞｲｽﾌﾟﾚｼﾞﾃﾞﾝﾄ　兼 経営企画部長	ﾊﾟｰｿﾅﾙ･ｱﾝﾄﾞ･ﾎｰﾑ ｶﾝﾊﾟﾆｰ ｴｸﾞｾﾞｸﾃｨﾌﾞ ﾊﾞｲｽﾌﾟﾚｼﾞﾃﾞﾝﾄ	浅野　正康 （あさの　まさやす）
ﾊﾟｰｿﾅﾙ･ｱﾝﾄﾞ･ﾎｰﾑ ｶﾝﾊﾟﾆｰ 営業部長	ﾊﾟｰｿﾅﾙ･ｱﾝﾄﾞ･ﾎｰﾑ ｶﾝﾊﾟﾆｰ 経営企画部長　兼　営業部長	川瀬　雄二 （かわせ　ゆうじ）
ﾏｼﾅﾘｰ･ｱﾝﾄﾞ･ｿﾘｭｰｼｮﾝ ｶﾝﾊﾟﾆｰ 経営企画部長	ﾏｼﾅﾘｰ･ｱﾝﾄﾞ･ｿﾘｭｰｼｮﾝ ｶﾝﾊﾟﾆｰ 経営企画部　ﾌﾟﾛｼﾞｪｸﾄ・ﾏﾈｼﾞｬｰ	北村　達也 （きたむら　たつや）
ﾏｼﾅﾘｰ･ｱﾝﾄﾞ･ｿﾘｭｰｼｮﾝ ｶﾝﾊﾟﾆｰ 工業ﾐｼﾝ営業部長	ﾏｼﾅﾘｰ･ｱﾝﾄﾞ･ｿﾘｭｰｼｮﾝ ｶﾝﾊﾟﾆｰ 営業部長	鈴木　好憲 （すずき　よしのり）
ﾏｼﾅﾘｰ･ｱﾝﾄﾞ･ｿﾘｭｰｼｮﾝ ｶﾝﾊﾟﾆｰ 産業機器営業部長	ﾏｼﾅﾘｰ･ｱﾝﾄﾞ･ｿﾘｭｰｼｮﾝ ｶﾝﾊﾟﾆｰ 経営企画部長	星　真 （ほし　まこと）

4. 執行役員の退任について（3 月 31 日付）

【　旧　　職　】	【　氏　　名　】
常務執行役員	末藤　昭詔 （すえふじ　あきのり）

5. 取締役の異動予定について*

＊6 月開催の定時株主総会での承認により決定予定。

（1）新任予定取締役

【 新　　職 】	【 現　　職 】	【 氏　　名 】
取締役*	中部国際空港株式会社　取締役会長	平野　幸久 （ひらの　ゆきひさ）

＊は社外取締役です。

（2）退任予定取締役

【 新　　職 】	【 旧　　職 】	【 氏　　名 】
相談役	取締役会長	安井　義博 （やすい　よしひろ）
退任	取締役*	海野　みづえ （うんの　みづえ）

＊は社外取締役です。

6. 監査役の異動予定について*

＊6 月開催の定時株主総会での承認後、監査役会の決議により決定予定。

（1）新任予定監査役

【 新　　職 】	【 旧　　職 】	【 氏　　名 】
監査役（常勤）	監査役室長（4 月 1 日付）	成田　正人 （なりた　まさと）

（2）退任予定監査役

【 旧　　職 】	【 氏　　名 】
常任監査役（常勤）	杉坂　光一 （すぎさか　こういち）

以　　上

＜報道関係　お問い合わせ先＞
広報・総務部　広報 IR グループ　　奥山、大島
TEL：052-824-2072　FAX：052-811-6826　E-mail：kouhou@brother.co.jp

ブラザー工業株式会社
新組織（2009年4月1日現在）

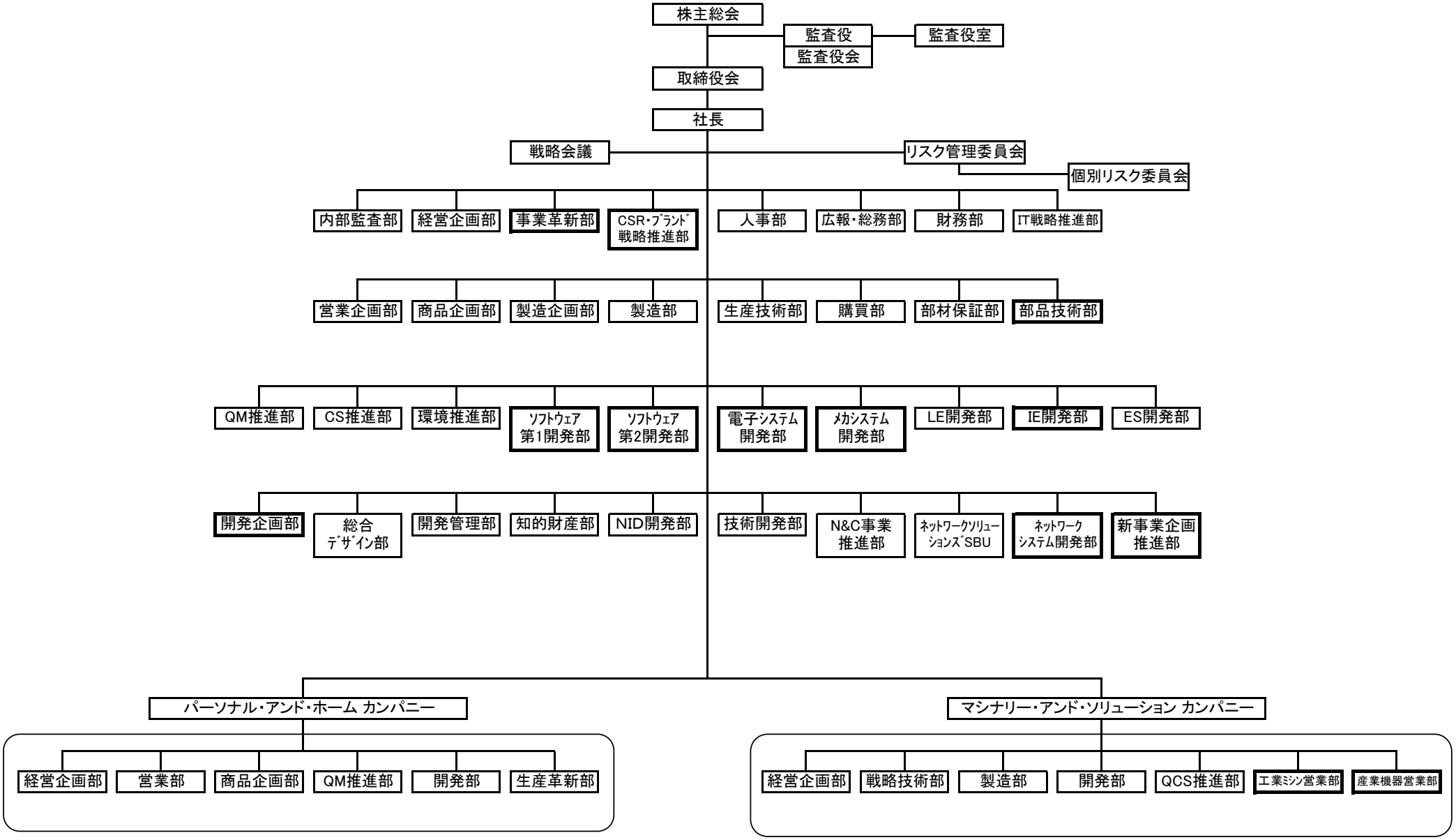
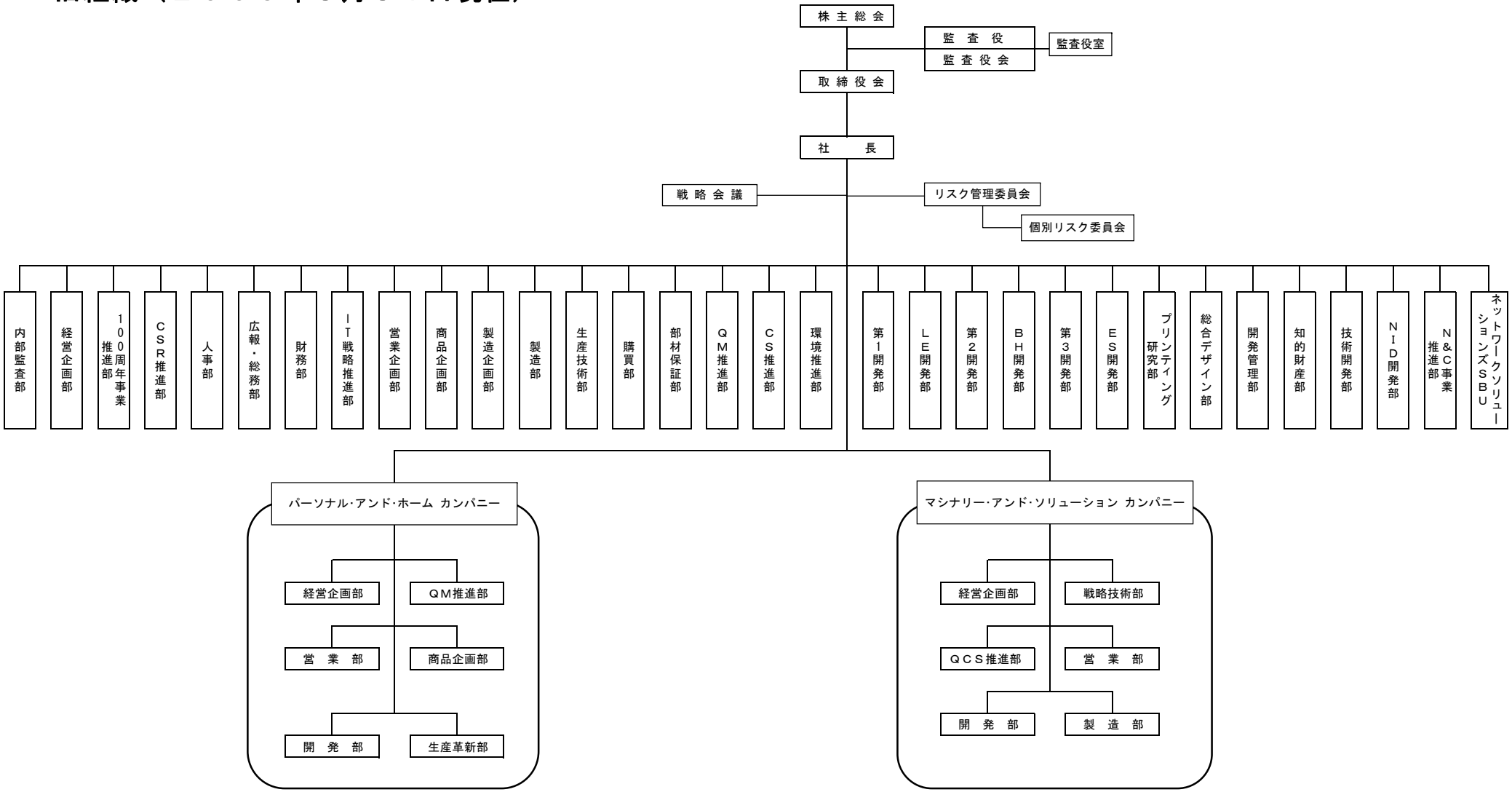
ブラザー工業株式会社
旧組織（２００９年３月３１日現在）